## 直線距離寸法図

〔仮想基準線からの高さ寸法〕

| D , d | E , e |
|---|---|
| 487 | 226 |

〔図以外の寸法〕

| A - C | A - c | A - E | A - e | B - C |
|---|---|---|---|---|
| 347 | 1043 | 715 | 1172 | 128 |

| B - c | B - D | B - d | C - E , c - e | C - e , c - E |
|---|---|---|---|---|
| 801 | 358 | 1052 | 386 | 871 |

| C - f | c - f | D - f | d - f |
|---|---|---|---|
| 798 | 162 | 1051 | 388 |

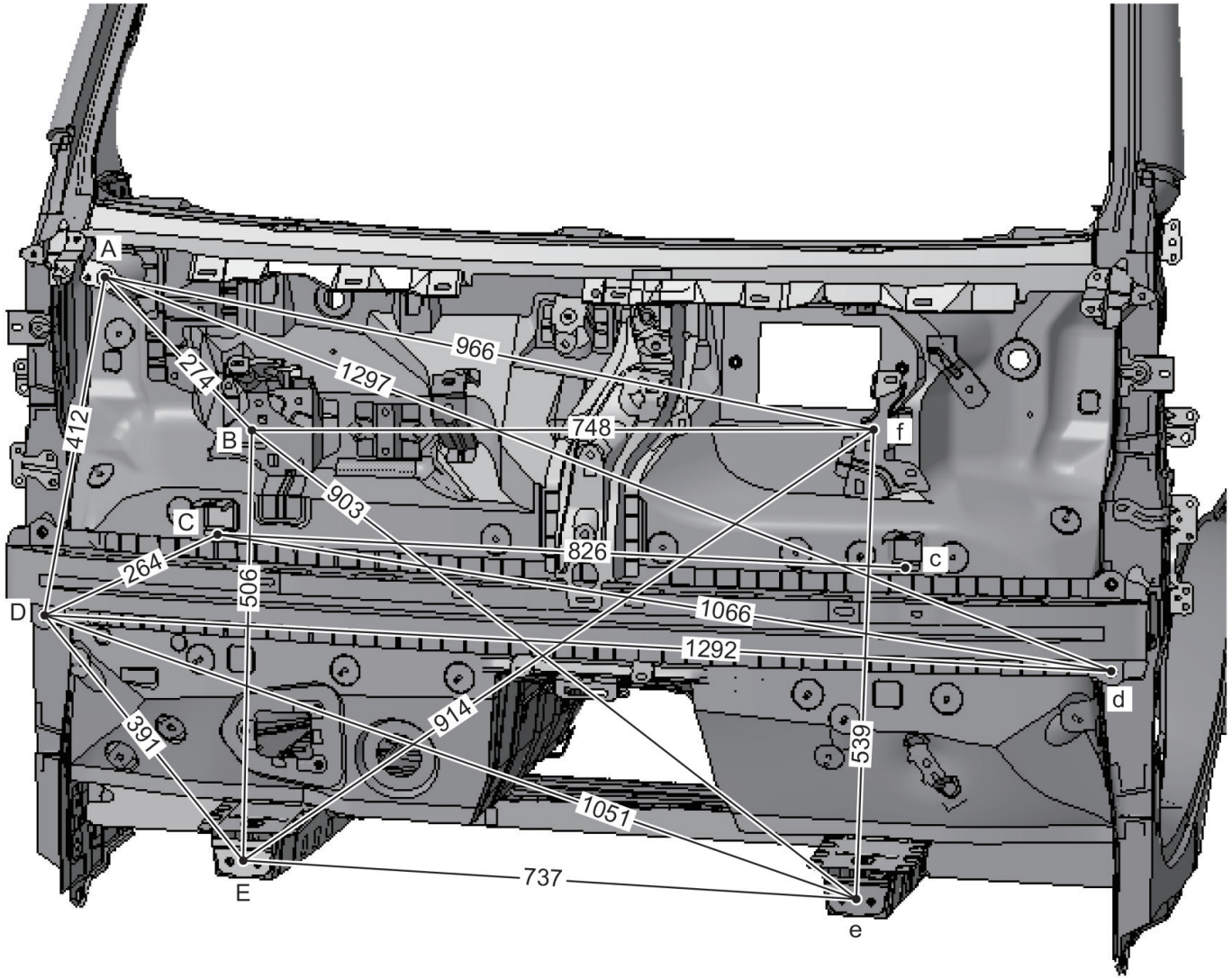


計測基準位置

| | | |
|---|---|---|
| A | ワイパ取り付けナット | M6 ナット |
| B | ヘッドランプブラケットインナ基準穴 | φ 11 |
| C,c | フロントバンパエクステンションマウンティングブラケット切欠部 | – |

| | | |
|---|---|---|
| D,d | フロントクロスメンバアッパ取り付けナット | M8 ナット |
| E,e | フロントサイドメンバプレートフロント基準穴 | φ 10 |
| f | フロントバンパ取り付け穴 | φ 8.5 |

この寸法図を著作権者の許可なく複製またはファックスを禁止します