コピー及びファックスなどによる配布は著作権の問題上、固くお断りします。

ハイゼットカーゴ、アトレーワゴン	SS321V･321G･331V･331G	共通	2017 年 11 月～ 平成 29 年 11 月～

適用車種 ハイルーフ（ハイゼットデッキバン除く）

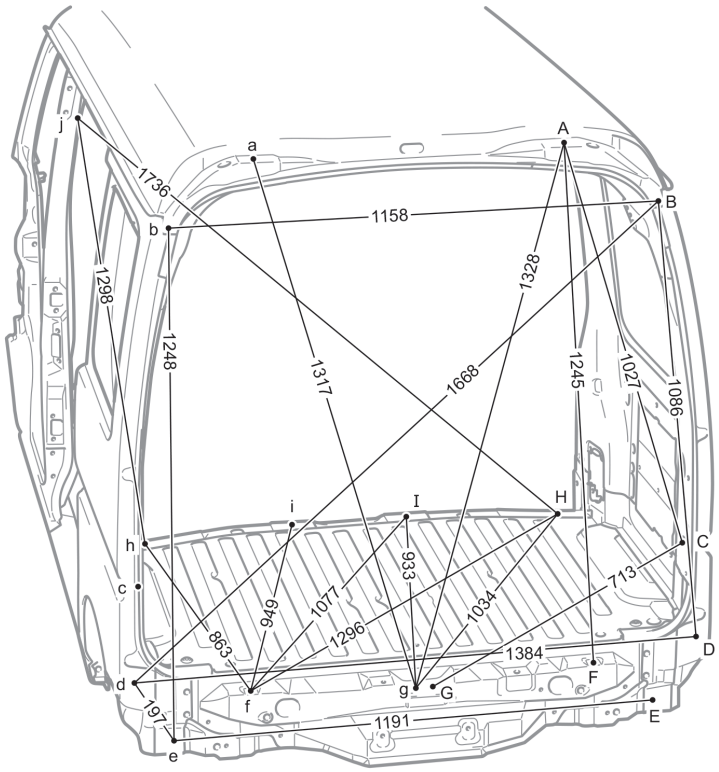

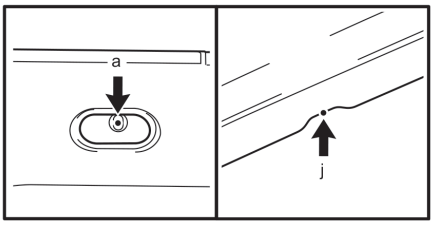

［上記以外のポイント間寸法］

C - c	F - f	H - h	B - e , b - E
1337	840	1112	1714

A , a	バック ドア ヒンジ取り付け穴	φ14
B , b	ルーフ パネル取り付けナット	M6 ナット
C , c	サイド レール取り付け穴	φ25
D , d	リヤ バンパ取り付け穴	φ6.5
E , e	リヤ バンパ取り付けナット	M6 ナット
F , f	リヤ バンパ取り付けナット	M6 ナット
G , g	バック ドア ロック ストライカ取り付けナット	M6 ナット
H , h	パンセン取り付けナット	M8 ナット
I , i	パンセン取り付けナット	M8 ナット
J , j	センタ ピラー合わせマーク	―

ハイゼットデッキバン	S321W･331W	共通	2017 年 11 月～ 平成 29 年 11 月～

適用車種 ハイゼットデッキバン

［図以外のポイント間寸法］

E - e
840

A - B , a - b	A - b , a - B	A - C , a - c	A - c , a - C	A - D , a - d	A - d , a - D
378	1012	858	1328	1040	1452

B - C , b - c	B - c , b - C	B - D , b - d	B - d , b - D	B - E , b - e	B - e , b - E
508	1379	747	1484	1265	1612

B - F , b - f	B - f , b - F	C - F , c - f	C - f , c - F	D - F , d - f	D - f , d - F
1397	1414	1044	1070	882	913
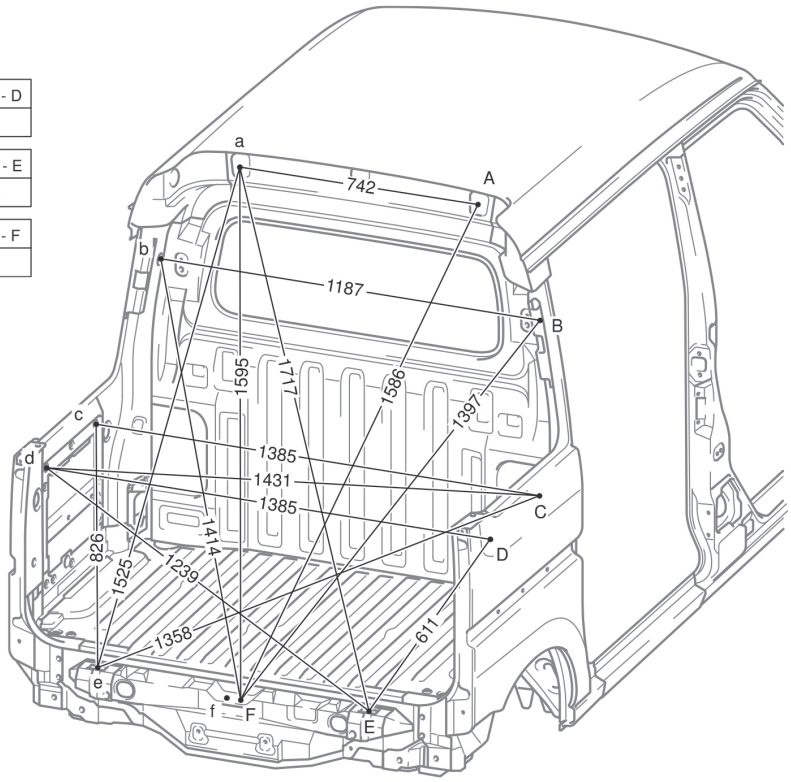
A , a	ルーフ バー取り付けナット	M6 ナット
B , b	ショルダ アンカ取り付け穴	φ15
C , c	デッキ ボード取り付け穴	φ8.5
D , d	デッキ ボード取り付け穴	φ8.5
E , e	リヤ バンパ取り付けナット	M6 ナット
F , f	リヤゲート ストライカ取り付けナット	M6 ナット